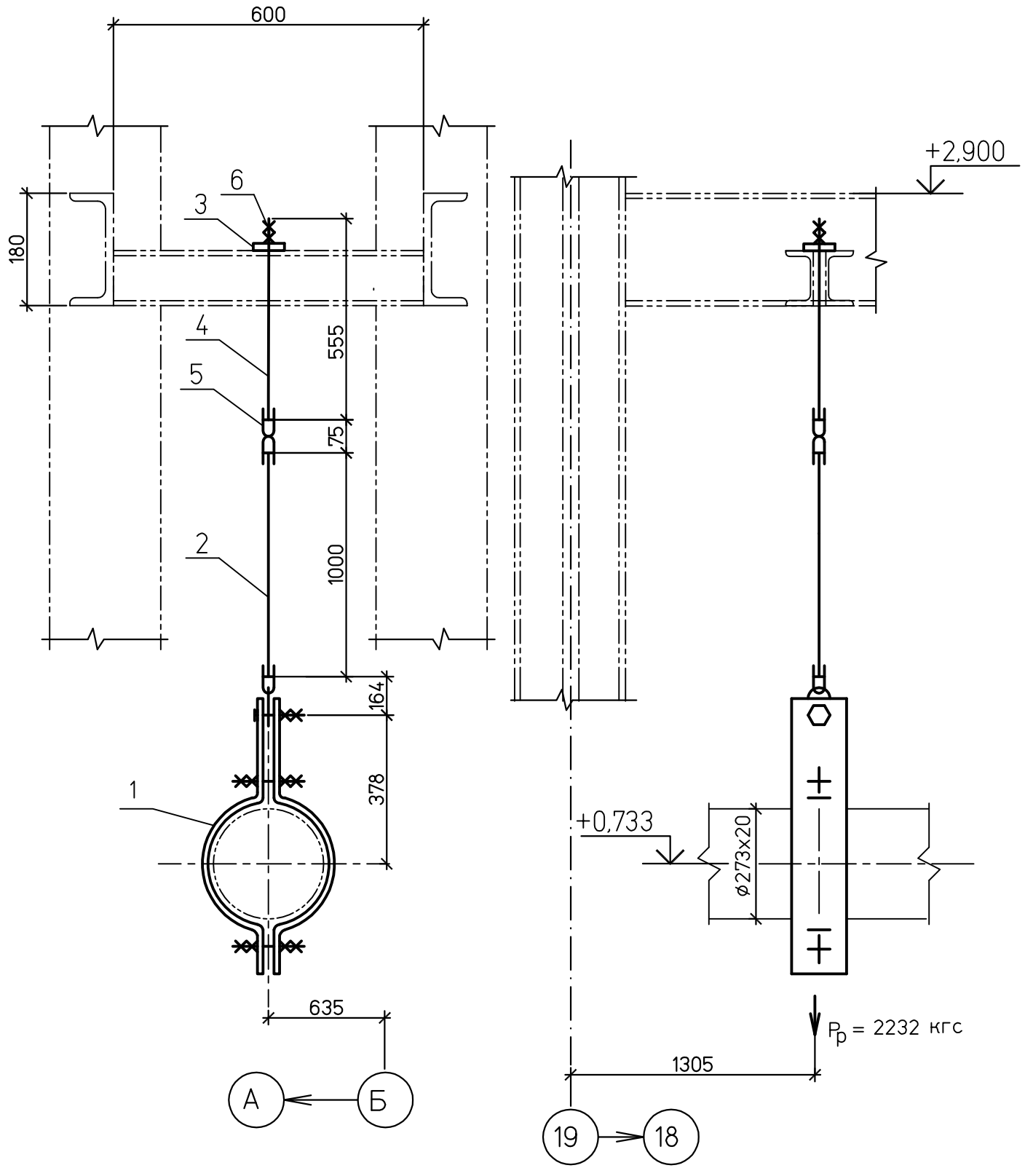

Спецификация деталей

Поз.	Обозначение	Наименование	Кол	Материал	Масса,кг ед.	Масса,кг общ.	Приме-чание
1	09 ОСТ 108.275.52–80	Блок хомутовый	1	Сборный	29,0	29,0	
2	08 ОСТ 108.632.02–80	Тяга с серьгой	1	Сборный	10,26	10,26	Тягу обрезать на монтаже
3	ГОСТ 19903–74	Лист Б–ПН–0 10х120х120	1	Ст3сп ГОСТ 14637–89	1,1	1,1	
4	ГОСТ 2590–88	Круг В–30 L=555	1	20 ГОСТ1050–88	3,1	3,1	Тягу обрезать на монтаже
5	07 ОСТ 108.643.01–80	Ушко	2	20 ГОСТ1050–88	1,69	3,38	
6	ГОСТ 5915–70	Гайка М30.5	2	35 ГОСТ1759.0–87	0,24	0,48	
	ГОСТ 9467–75	Наплавленный металл		Э42А		0,3	

ИТОГО: 47,6 кг

1 Монтажный чертеж №1350.12.38А–30UHJ–1600–TD лист 7.

2 Технические требования к сварке деталей опор трубопроводов смотрите ОСТ 108.275.50–80.

Инв. № подл. 83547 | Подпись и дата | Взам. инв. №

Изм.	Кол.уч.	Лист	№док.	Подп.	Дата
Н. контр.		Михеев			
Проверил		Шкитилева			
Разработал		Михеев			

1350.12.38А–30UHJ–1600–TD

Объекты III очереди строительства ЗАО СГК (ТЭЦ)

Трубопроводы машзала БВД в осях 16–28 рядах А–В и внутристанционные трубопроводы.

Стадия	Лист	Листов
р	9.13	

Напорный трубопровод ПЭН ВД №8 до ПВД №4,5. Подвеска простая 60.

ОТКРЫТОЕ АКЦИОНЕРНОЕ ОБЩЕСТВО ИНСТИТУТ ТЕПЛОЭЛЕКТРОПРОЕКТ НИЖНИЙ НОВГОРОД

Файл:

Формат А3